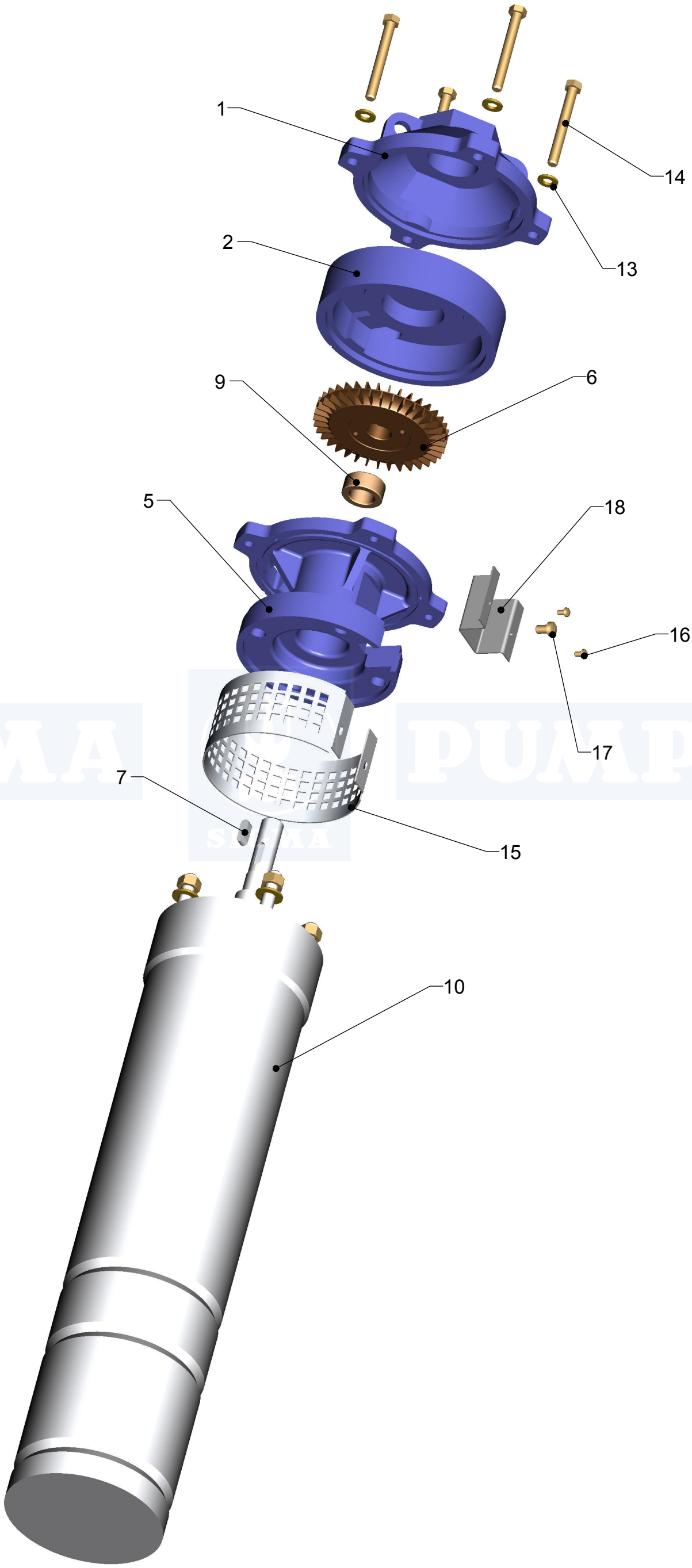

SIGMA PUMPY

Seznam náhradních dílů na další straně

25-SVTV-1-LM-016 SVTV-00005			
POZICE	***NÁZEV***	***ČÍSLO VÝKRESU / ČÍSLO SKLADOVÉ POLOŽKY***	***POČET KUSŮ***
1	Víko	703 25941 1	1
2	Těleso čerpadla I	703 33239 1	1
5	Spojovací těleso	702 23082 1	1
6	Oběžné kolo	704 48503 1	1
7	Pero 5x5x14	17 312763	1
9	Pouzdro	704 58553 1	1
10	Ponorný motor MX4-150M4 4“	16 465796	1
13	Podložka 6	17 316263	4
14	Šroub M6x50	17 303110	4
15	Sítko hrubé	704 58559 1	1
16	Šroub M3x5	17 304592	2
17	Šroub M5x8	17 304632	1
18	Konzola	704 58558 1	1